Rám dvojitého zasklení - interiér

Pohled (1:20)

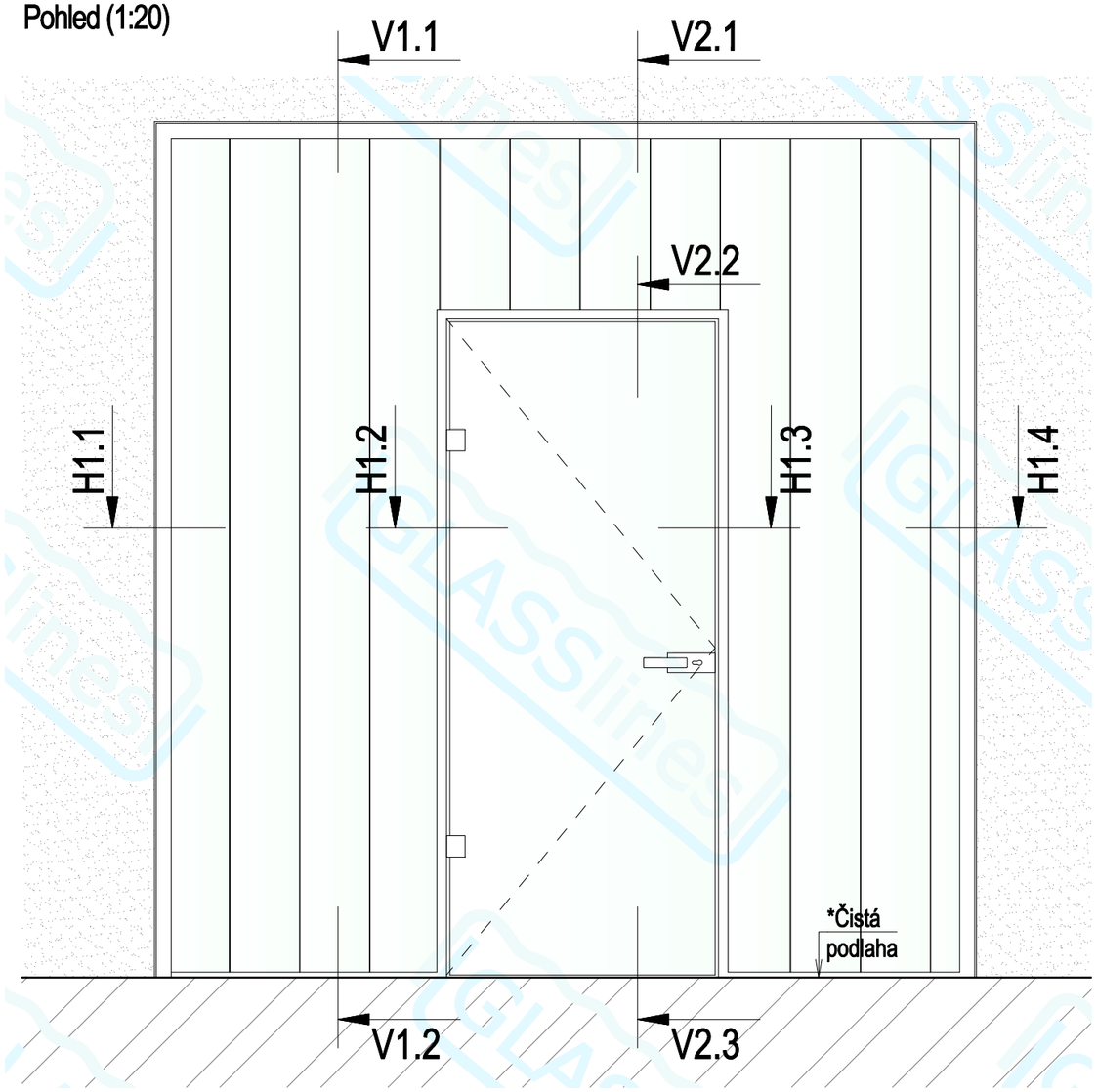

Řez V1 (1:20)

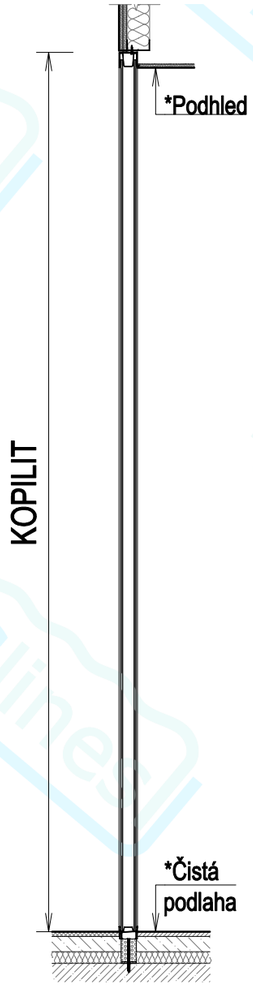

Řez V2 (1:20)

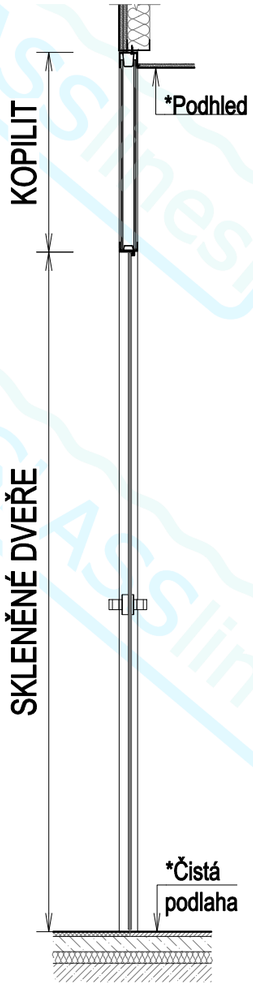

Příklad realizace

Řez H1 (1:20)

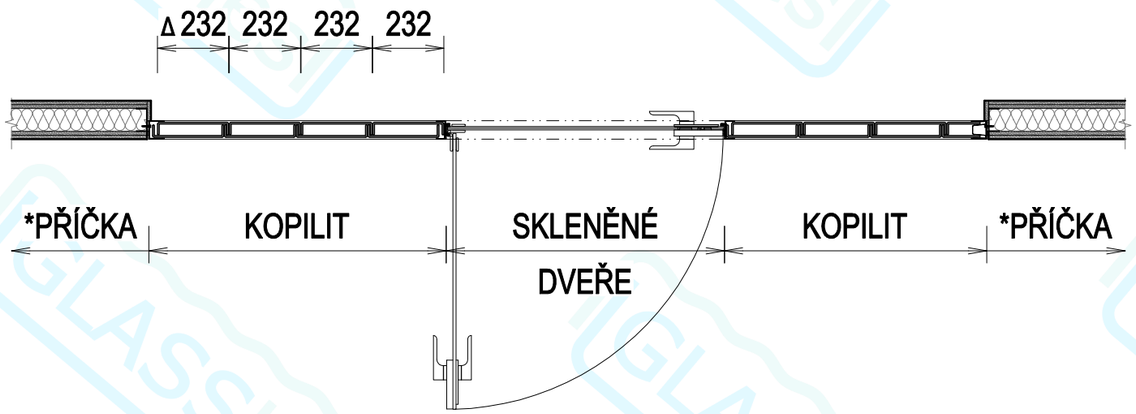

Možné rozměry:
Δ 232, 262, 498 mm

* – není součástí dodávky firmy GLASSlines s.r.o.

– Veškerá práva vyhrazena.
– Tento výkres je a zůstane duševním vlastnictvím projektanta a nesmí být použit celý ani jeho část bez projektantova souhlasu.

GLASSlines – Nemáme produkt, máme řešení...	Název archivního souboru: GL_60_DFI.dwg	Vypracoval: STH	Číslo zakázky: GL_VZOR	Číslo revize: 00
	Měřítko: 1:20	Kontroloval: VAP	Adresa stavby: –	
Zakázka: VZOROVÉ DETAILY		Objekt: –	Datum: 2023-01-13	Počet kusů: – / Stupeň PD: –
Název – Obsah: GL-60-DFI POHLED, PŮDORYS, ŘEZ			Číslo výkresu – skupiny: 01.01	

Rám dvojitého zasklení - interiér

Detail H1.1 (1:2)

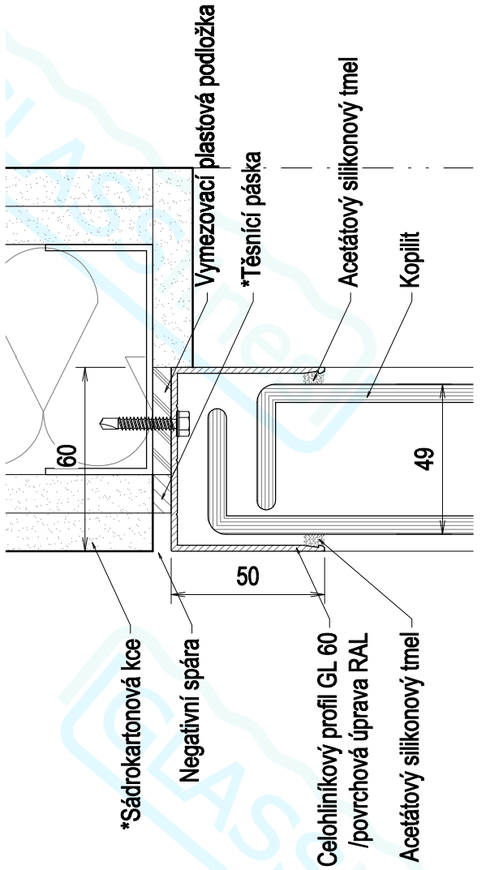

Detail H1.2 (1:2)

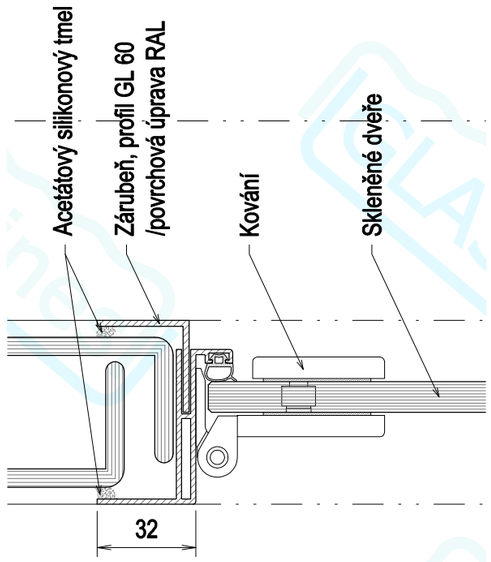

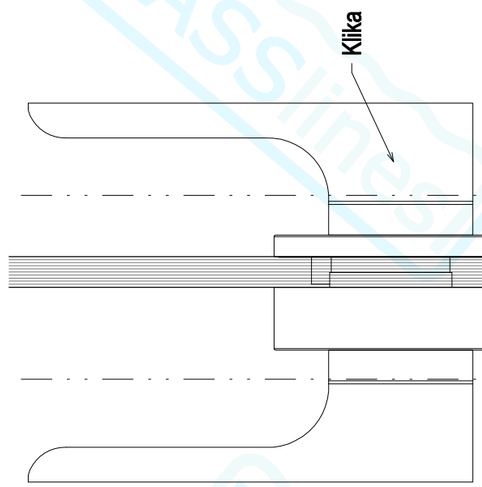

Detail H1.3 (1:2)

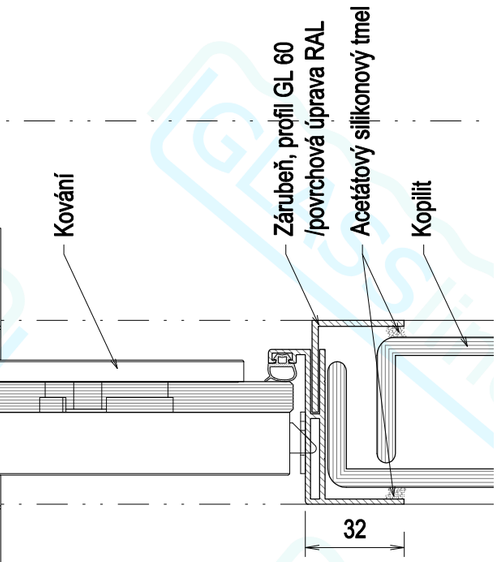

Detail H1.4 (1:2)

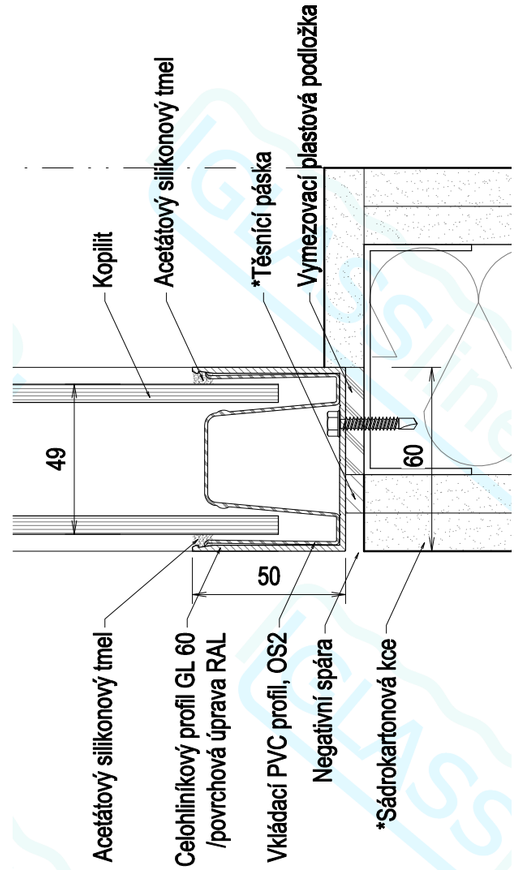

Uložení kopilitu do spodního profilu

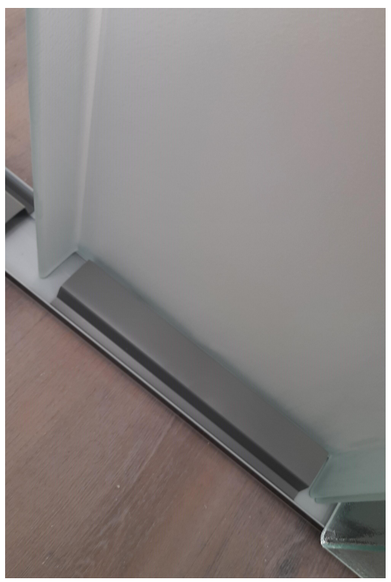

Boční profil, návaznost na stěnu

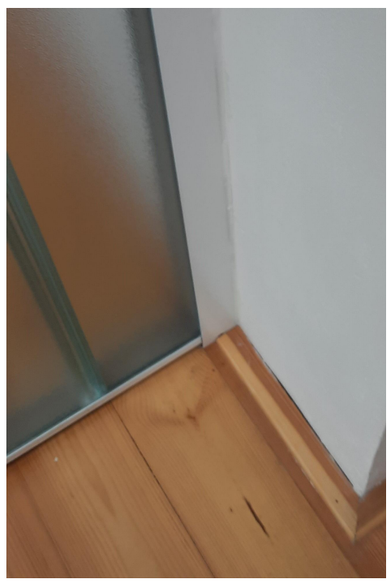

* – není součástí dodávky firmy GLASSlines s.r.o.

– Veškerá práva vyhrazena.
– Tento výkres je a zůstane duševním vlastnictvím projektanta a nesmí být použit celý ani jeho část bez projektantova souhlasu.

GLASSlines – Nemáme produkt, máme řešení...	Název archivního souboru: GL_60_DFI.dwg	Vypracoval: STH	Číslo zakázky: GL_VZOR	Číslo revize: 00	
	Měřítko: 1:2	Kontroloval: VAP	Adresa stavby: –		
Zakázka: VZOROVÉ DETAILY		Objekt: –	Datum: 2023-01-13	Počet kusů: –	Stupeň PD: –
Název – Obsah: GL-60-DFI DETAILY			Číslo výkresu – skupiny: 01.02		

Rám dvojitého zasklení - interiér

Detail V1.1 (1:2)

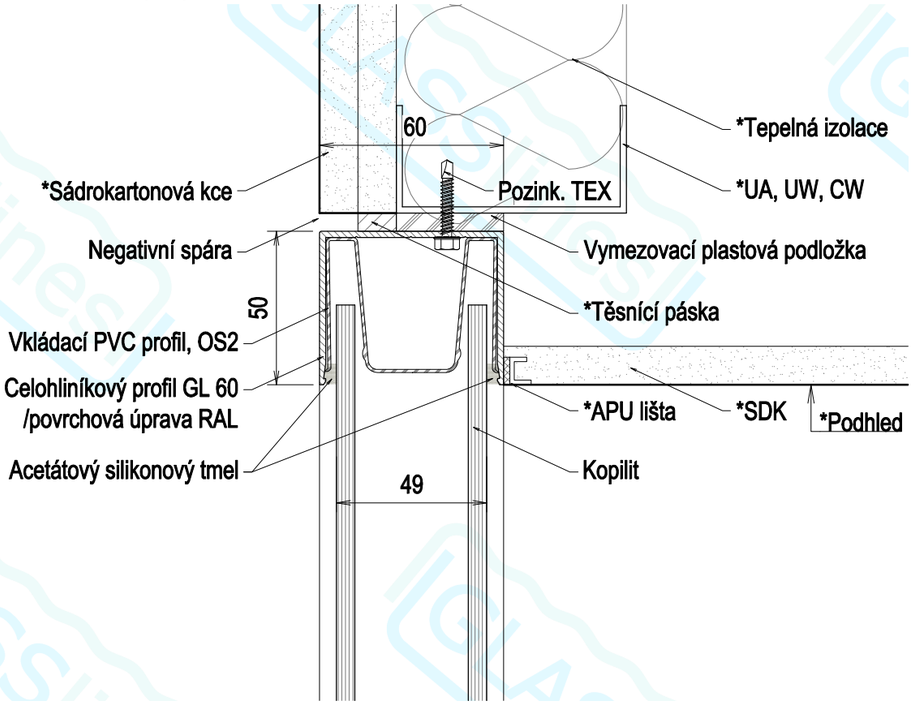

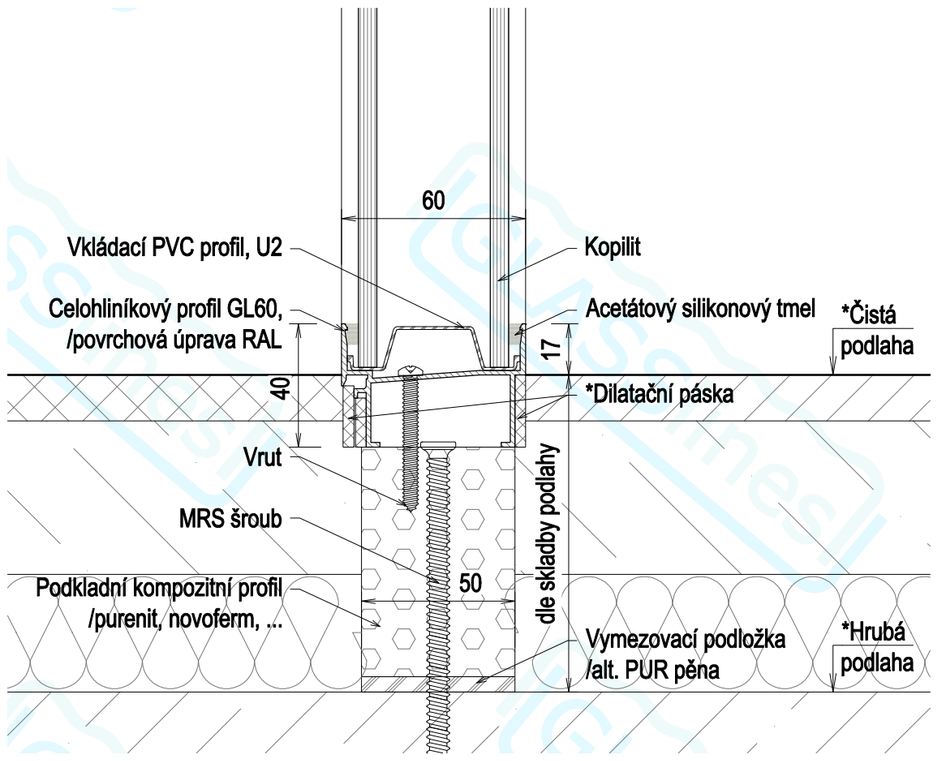

Detail V1.2 (1:2)

Detail V2.1 (1:2)

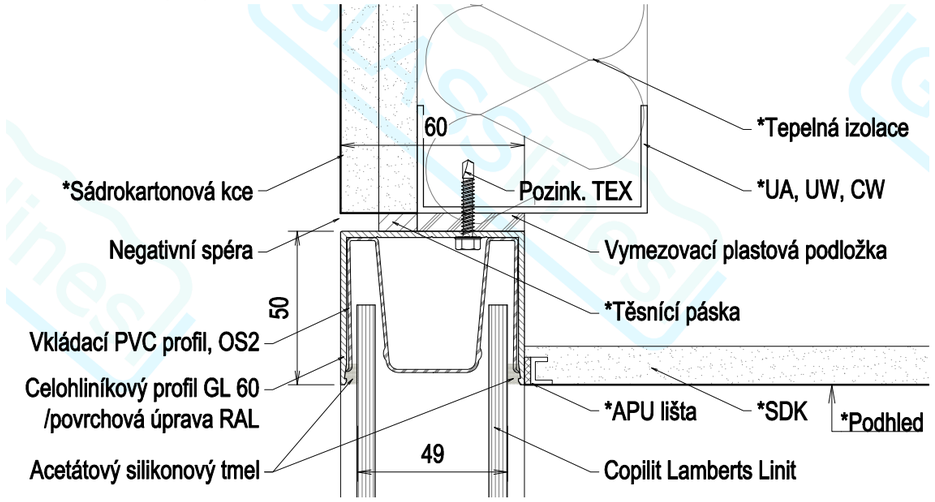

Detail V2.2 (1:2)

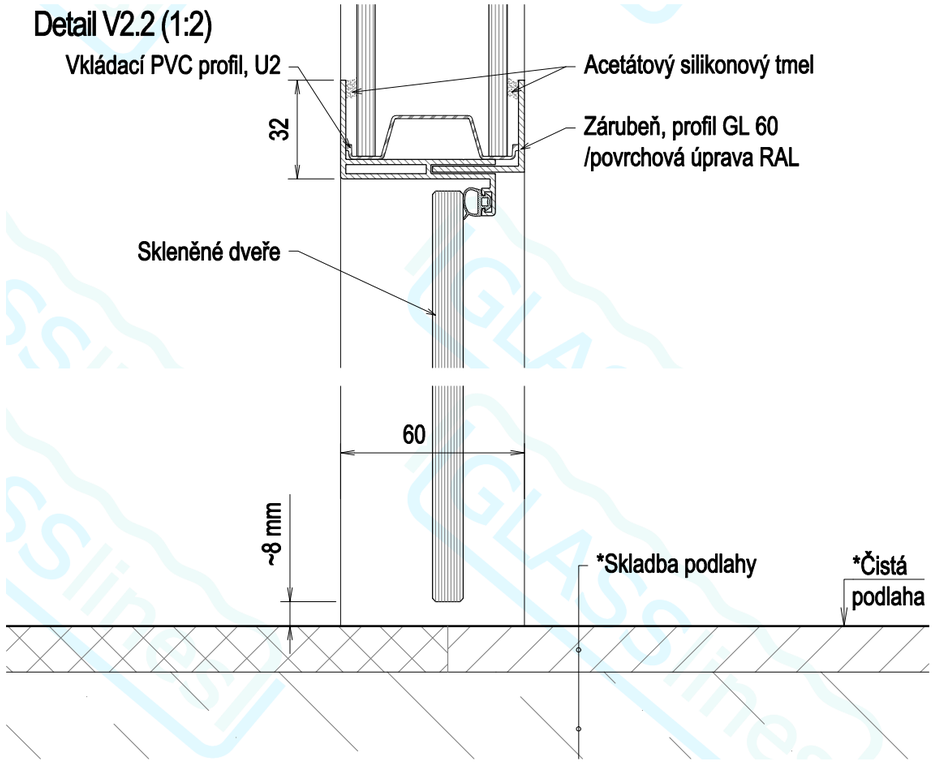

Detail V2.3 (1:2)

Zárubeň v kopilitu

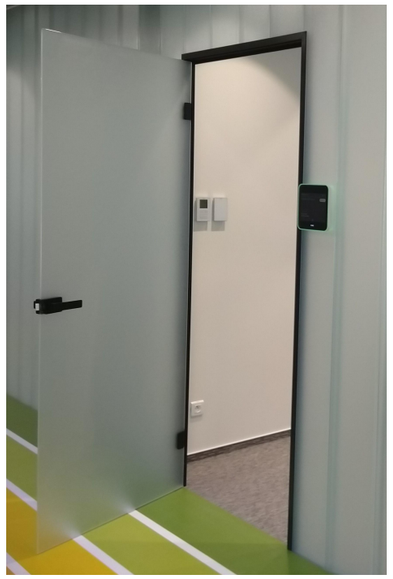

Bezprahové dveře

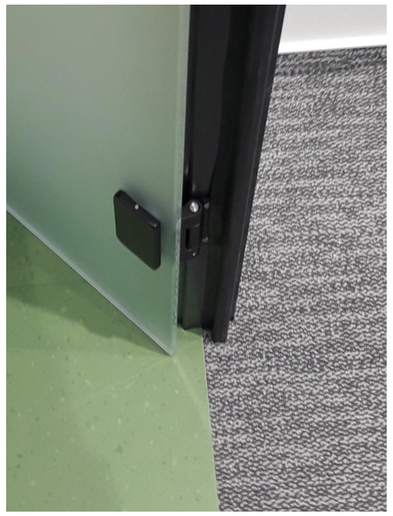

* – není součástí dodávky firmy GLASSlines s.r.o.

– Veškerá práva vyhrazena.
– Tento výkres je a zůstane duševním vlastnictvím projektanta a nesmí být použit celý ani jeho část bez projektantova souhlasu.

GLASSlines – Nemáme produkt, máme řešení...	Název archivního souboru: GL_60_DFI.dwg	Vypracoval: STH	Číslo zakázky: GL_VZOR	Číslo revize: 00
	Měřítko: 1:2	Kontroloval: VAP	Adresa stavby: –	
Zakázka: VZOROVÉ DETAILY		Objekt: –	Datum: 2023-01-13	Počet kusů: – / Stupeň PD: –
Název – Obsah: GL-60-DFI DETAILY			Číslo výkresu – skupiny: 01.03	